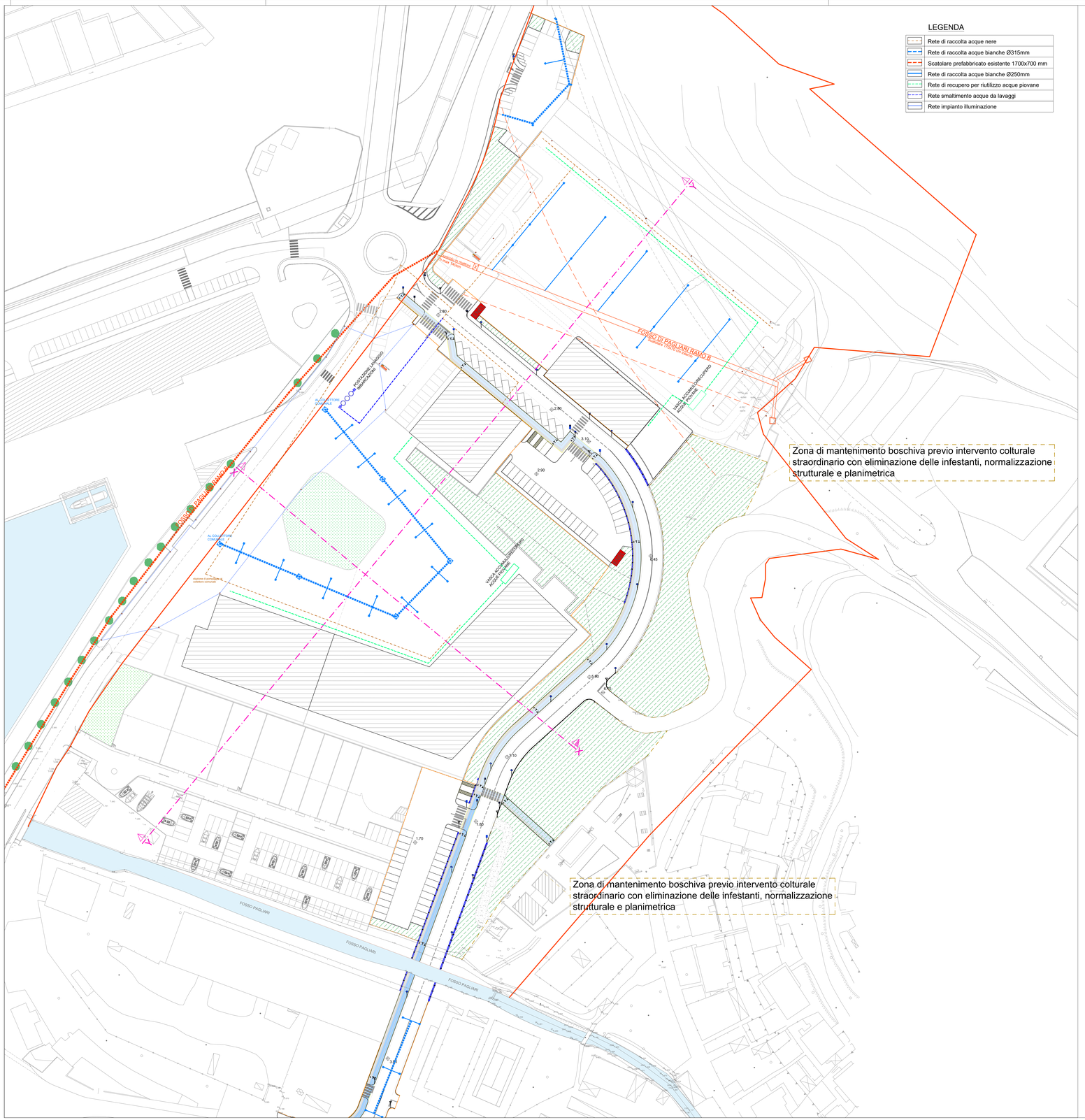

LEGENDA

	Rete di raccolta acque nere
	Rete di raccolta acque bianche Ø315mm
	Scatolare prefabbricato esistente 1700x700 mm
	Rete di raccolta acque bianche Ø250mm
	Rete di recupero per riutilizzo acque piovane
	Rete smaltimento acque da lavaggi
	Rete impianto illuminazione

PARTICOLARE COSTRUTTIVO

COLLEGAMENTO CADITOIA - POZZETTO
SCALA 1:25

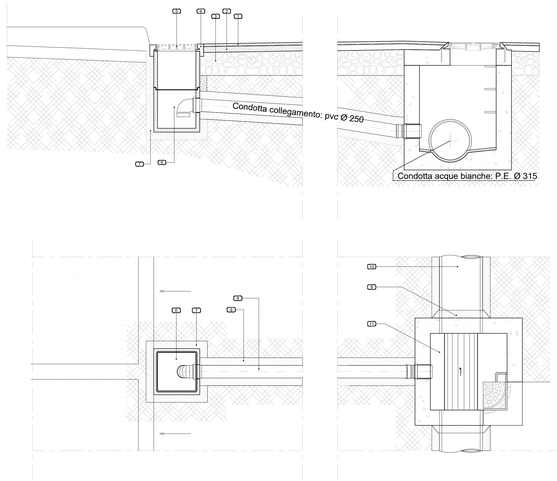

LEGENDA

01	Manto d'usura
02	Binder
03	Massicciata stradale
04	Conglomerato cementizio
05	Griglia piana D400 (carreggiata e piazzole) griglia piana C250 (marciapiedi e parcheggi)
06	Pozzetto prefabbricato in cls
07	Letto e rinfianco in sabbia
08	Tubo PVC
09	Magrone di rinfianco
10	Condotta acque bianche
11	Pozzetto d'ispezione

PLINTO IN CALCESTRUZZO

Le dimensioni indicate sono quelle minime
per garantire il rapporto di sicurezza imposto dalla norma (1.5xMrib. <= 0.9xMstab.)
considerando calcestruzzo armato del peso di 2500 kg/mc

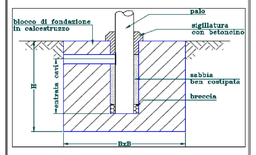

Base B (m)	Altezza H [m]	bicchiere C [m]	infissione palo (m)	entrata cavi (m)
1,04	1,07	0,20	0,80	0,60

LEGENDA

	n. 1 corrugato serie pesante Ø 80
	pozzetto in cls 30x30x40 con chiusino in ghisa sferoidale C250
	Tipo 01-Italo1-H8-singolo 1x Italo 1 0F3 STW 4.5-3M 1xLED 57 W
	Tipo 02-Italo1-H8-doppio 2x Italo 1 0F3 STW 4.5-3M 2xLED 57 W
C	quadro elettrico completo di carpenteria da esterno IP65, generale magnetotermico da 16A, n. 2 interruttori M/D 10A Id 0,03, e crepuscolare astronomico

PARTICOLARE 4-4

PARTICOLARE COSTRUTTIVO

POZZETTO ISPEZIONE IN LINEA - IMMISSIONE CADITOIA
Condotta PVC Ø 250

SCALA 1:25

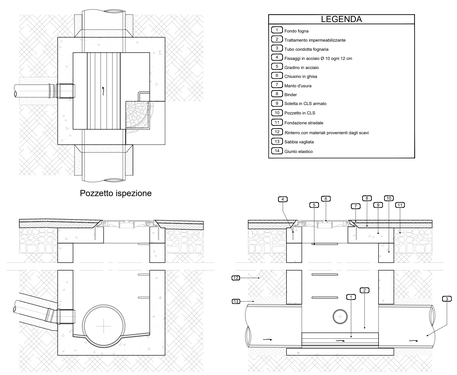

Pozzetto ispezione

LEGENDA

01	Fondo fogna
02	Trattamento impermeabilizzante
03	Tubo condotta fognaria
04	Foraggi in acciaio Ø 10 ogni 12 cm
05	Gradino in acciaio
06	Chiusino in ghisa
07	Manto d'usura
08	Binder
09	Soletta in CLS armato
10	Pozzetto in CLS
11	Fondazione stradale
12	Reinterro con materiali provenienti dagli scavi
13	Sabbia vagliata
14	Giunto elastico

PARTICOLARE 2-2

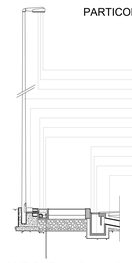

LAMPIONE (conforme alla zona 1 inquinamento luminoso)
PER ILLUMINAZIONE STRADALE E PARCHEGGI PUBBLICI
SCALA 1 : 50 (disposizione unilaterale - interdistanza ml 25.00)

PARTICOLARE COSTRUTTIVO

ALLACCIO FOGNARIO PRIVATI
SCALA 1:25

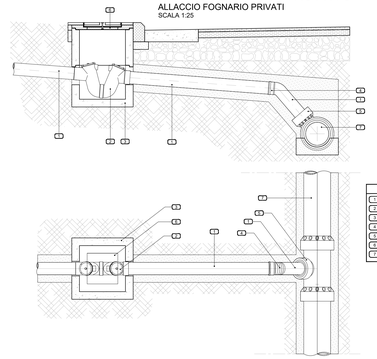

LEGENDA

01	Tubo in PVC tipo SN - mm 250
02	Sifone in PVC - mm 250
03	Pozzetto passante prefabbricato in cls
04	Curva in PVC - 45°
05	Braga in P.E. 90° con diramazione DN 160
06	Chiusino carrabile D400
07	Collettore fognario

Revis.	Descrizione	Data	Collaborazione	Contr.	Autoriz.
A	EMISSIONE				

ProgeTec s.n.c.
Via Fontevivo n° 19/F - 19125 LA SPEZIA
Telefono: 0187 510634 - Fax: 0187 284048
E-mail: info@progetec.org
P.IVA: 01252880115

DENOMINAZIONE DELL'OPERA:

PUO DI VALORIZZAZIONE DEL COMPENDIO IMMOBILIARE
"EX FUSIONE TRITOLO"

LOCALITA': Pagliari - La Spezia

OGGETTO: Stato di Progetto: schemi sottoservizi

IL TECNICO:
Dott. Ing. Luca Vincenzi

IL COMMITTENTE:
Consorzio
Sinergie Nautiche Levante Ligure

IL DIRETTORE DEI LAVORI:
Dott. Ing. Luca Vincenzi

CODICE ELABORATO:

N° COMMESSA	PROGR.	TIPO DOC.	REV.
722-2016	PL07	PD	A

SCALA: 1/500

Questo disegno non potrà essere utilizzato in cantiere se non firmato dal professionista che lo ha prodotto e deliene la proprietà dello stesso. E' vietato l'utilizzo di questo disegno se privo della sua intestazione originale. Tutte le misure dovranno preventivamente essere verificate in cantiere dal soggetto esecutore dell'opera.